© THIS DRAWING IS THE EXCLUSIVE PROPERTY OF ROBERT BOSCH GMBH: WITHOUT THEIR CONSENT IT MAY NOT BE REPRODUCED OR GIVEN TO THIRD PARTIES.

© Alle Rechte bei ROBERT BOSCH GMBH, auch für den Fall von Schutzrechtsanmeldungen. Jede Verfügungsbefugnis, wie Kopier- und Weitergaberecht, bei uns

OFFER DRAWING

OF

KOMPAKT CONNECTOR 4

Angebotszeichnung

der

Kompaktstecker 4

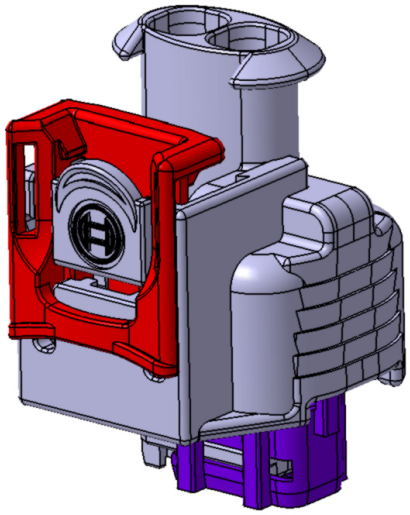

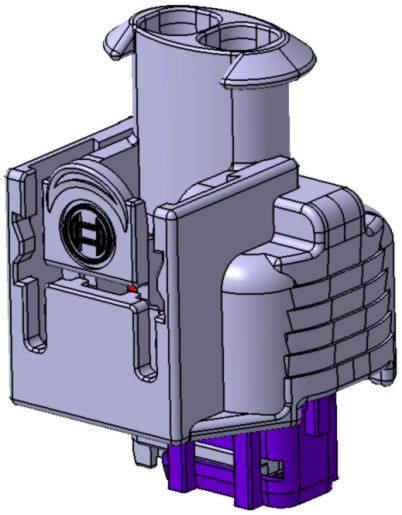

				NON TOLERANCED DIMENSIONS / Nicht tol Masse / ± mm, ± °			ISO E	SCALE/Maßstab
								OFFER DRAWING Angebotszeichnung
REV. DRAWING NOT DISTRIBUTED EXTERNALLY / Nach außerhalb kein Umtausch								DESIGNATION / Bennenung
13	REVISED	Fm	13.07.2016	Ka		DATE / Date	Name/NAME	KOMPAKT CONNECTOR 4 Kompaktstecker 4
12	REVISED	Ba	08.05.2014	Ba	SIGN/gz	17.10.2008	Al	
11	REVISED	Ba	13.02.2012	Ba	CHE/ gp	17.10.2008	Al	
10	REVISED	Al	01.04.2011	Al	SEEN/gs	17.10.2008	Al	
9	REVISED	Al	30.04.2010	Al	Original: GS-AM/ENC2			
8	REVISED	Al	22.03.2010	Al	BOSCH			Nr. / NO. 1 928 A00 517
1	NEW EDITION	Al	17.10.2008	Al				
NO. Nr.	MODIFICATION Änderung	SIGN gez	VALID gültig	gepr. CHE	REPLACES/ Ers.f.			REPL. BY/ Ers. d.

Gr.ST

Orig. DIN A4 CAD

en/de

SHEET / Blatt 1

SH./ 17

© THIS DRAWING IS THE EXCLUSIVE PROPERTY OF ROBERT BOSCH GMBH: WITHOUT THEIR CONSENT IT MAY NOT BE REPRODUCED OR GIVEN TO THIRD PARTIES.

LIST OF CONTENTS Inhaltsverzeichnis

		SHEET / Blatt
COVER SHEET	Deckblatt	1
LIST OF CONTENTS	Inhaltsverzeichnis	2
LIST OF PART-NO.	Beinhaltete Teilenummern.	3
KOMPAKT 4; 2 WAY WITH CPA	Kompakt 4; 2 pol mit CPA	4
KOMPAKT 4; 2 WAY WITHOUT CPA	Kompakt 4; 2 pol ohne CPA	5
KOMPAKT 4; 3 WAY WITH CPA	Kompakt 4; 3 pol mit CPA	6
KOMPAKT 4; 3 WAY WITHOUT CPA	Kompakt 4; 3 pol ohne CPA	7
KOMPAKT 4; 4 WAY WITH CPA	Kompakt 4; 4 pol mit CPA	8
KOMPAKT 4; 4 WAY WITHOUT CPA	Kompakt 4; 4 pol ohne CPA	9
KOMPAKT 4; CPA	Kompakt 4; CPA	10
GENERALLY	***Allgemeines***	
EXPLANATIONS	Erläuterungen	11
BELONGING DOCUMENTS	zugehörige Dokumente	12
BDK-TERMINALS AND ACCESSORIES	BDK-Kontakte und Zubehör	13
SECTION REPRESENTATION	Schnittdarstellung,	
ASSEMBLED CONDITION	montierter Zustand	14
MINIMAL FREE SPACE	Minimale Freiräume	15
FREE SPACE FOR HANDLING	Freiraum für Handling	16
USED INTERFACE VERSION	Benötigte Schnittstellenausführung	17

© Alle Rechte bei ROBERT BOSCH GMBH, auch für den Fall von Schutzrechtsanmeldungen. Jede Verfügungsbefugnis, wie Kopier- und Weitergaberecht, bei uns

LIST OF PART-NO. Beinhaltete Teilenummern

SHEET / Blatt

SAMPLE PARTS *) **Musterteile*)**

1 928 D01 686-02*)	.... 2 WAY CODE 1 WITH CPA	/ 2polig Kodierung 1 mit CPA	4
1 928 D01 687-02*)	.... 3 WAY CODE 1 WITH CPA	/ 3polig Kodierung 1 mit CPA	6
1 928 D01 688-02*)	.... 4 WAY CODE 1 WITH CPA	/ 4polig Kodierung 1 mit CPA	8
1 928 D01 689-02*)	.... 2 WAY CODE 1 W/O CPA	/ 2polig Kodierung 1 ohne CPA	5
1 928 D01 690-02*)	.... 3 WAY CODE 1 W/O CPA	/ 3polig Kodierung 1 ohne CPA	7
1 928 D01 691-02*)	.... 4 WAY CODE 1 W/O CPA	/ 4polig Kodierung 1 ohne CPA	9
1 928 D01 804-01*)	.... 2 WAY CODE 2 WITH CPA	/ 2polig Kodierung 2 mit CPA	4
1 928 D01 805-01*)	.... 3 WAY CODE 2 WITH CPA	/ 3polig Kodierung 2 mit CPA	6
1 928 D01 806-01*)	.... 2 WAY CODE 3 WITH CPA	/ 2polig Kodierung 3 mit CPA	4
1 928 D01 900-01*)	.... 2 WAY CODE 2 W/O CPA	/ 2polig Kodierung 2 mit CPA	4
1 928 D01 901-01*)	.... 3 WAY CODE 2 W/O CPA	/ 3polig Kodierung 2 mit CPA	6
1 928 D01 902-01*)	.... 2 WAY CODE 3 W/O CPA	/ 2polig Kodierung 3 mit CPA	4
1 928 D01 928-01●*)	.. 4 WAY CODE 1 WITH CPA	/ 4polig Kodierung 1 mit CPA	8
1 928 D01 929-01●*)	.. 4 WAY CODE 1 W/O CPA	/ 4polig Kodierung 1 ohne CPA	9
1 928 D02 639-01*)	.... 4 WAY CODE 2 WITH CPA	/ 4polig Kodierung 2 mit CPA	8
1 928 D02 640-01●*)	.. 4 WAY CODE 2 WITH CPA	/ 4polig Kodierung 2 mit CPA	8
1 928 D02 641-01*)	.... 4 WAY CODE 2 W/O CPA	/ 4polig Kodierung 2 ohne CPA	9
1 928 D02 642-01●*)	.. 4 WAY CODE 2 W/O CPA	/ 4polig Kodierung 2 ohne CPA	9
1 928 C06 164-01*)	.... CPA	/ CPA	10

SERIAL PARTS ..... **Serienteile**

1 928 405 521	..... 2 WAY CODE 1 WITH CPA	/ 2polig Kodierung 1 mit CPA	4
1 928 405 522	..... 2 WAY CODE 1 W/O CPA	/ 2polig Kodierung 1 ohne CPA	5
1 928 405 523	..... 3 WAY CODE 1 WITH CPA	/ 3polig Kodierung 1 mit CPA	6
1 928 405 524	..... 3 WAY CODE 1 W/O CPA	/ 3polig Kodierung 1 ohne CPA	7
1 928 405 525	..... 4 WAY CODE 1 WITH CPA	/ 4polig Kodierung 1 mit CPA	8
1 928 405 526	..... 4 WAY CODE 1 W/O CPA	/ 4polig Kodierung 1 ohne CPA	9
1 928 405 527	..... 2 WAY CODE 2 WITH CPA	/ 2polig Kodierung 2 mit CPA	4
1 928 405 528	..... 3 WAY CODE 2 WITH CPA	/ 3polig Kodierung 2 mit CPA	6
1 928 405 529	..... 2 WAY CODE 3 WITH CPA	/ 2polig Kodierung 3 mit CPA	4
1 928 405 530	..... 2 WAY CODE 2 W/O CPA	/ 2polig Kodierung 2 ohne CPA	4
1 928 405 531	..... 3 WAY CODE 2 W/O CPA	/ 3polig Kodierung 2 ohne CPA	6
1 928 405 532	..... 2 WAY CODE 3 W/O CPA	/ 2polig Kodierung 3 ohne CPA	4
1 928 405 587 ●	..... 4 WAY CODE 1 WITH CPA	/ 4polig Kodierung 1 mit CPA	8
1 928 405 588 ●	..... 4 WAY CODE 1 W/O CPA	/ 4polig Kodierung 1 ohne CPA	9
1 928 405 788	..... 4 WAY CODE 2 WITH CPA	/ 4polig Kodierung 2 mit CPA	8
1 928 405 789 ●	..... 4 WAY CODE 2 WITH CPA	/ 4polig Kodierung 2 mit CPA	8
1 928 405 790	..... 4 WAY CODE 2 W/O CPA	/ 4 polig Kodierung 2 ohne CPA	9
1 928 405 791 ●	..... 4 WAY CODE 2 W/O CPA	/ 4 polig Kodierung 2 ohne CPA	9
1 928 405 986	..... 2 WAY CODE 1 WITH CPA	/ 2polig Kodierung 1 mit CPA	4
1 928 405 630	..... CPA	/ CPA	10

***) ATTENTION: SAMPLE PARTS NO. ONLY VALID FOR B-SAMPLE**
***) Achtung: Musterteile-Nr. nur für B-Muster gültig**

● = FOR OXYGEN SENSOR APPLICATION / für Lambdasondenanwendung

© THIS DRAWING IS THE EXCLUSIVE PROPERTY OF ROBERT BOSCH GMBH: WITHOUT THEIR CONSENT IT MAY NOT BE REPRODUCED OR GIVEN TO THIRD PARTIES.

© Alle Rechte bei ROBERT BOSCH GMBH, auch für den Fall von Schutzrechtsanmeldungen. Jede Verfügungsbefugnis, wie Kopier- und Weitergaberecht, bei uns

KOMPAKT 4 2 WAY WITH CPA

SECONDARY LOCKING OPEN
CPA OPEN

Kompakt 4 2polig mit CPA

Sekundärverriegelung offen
CPA offen

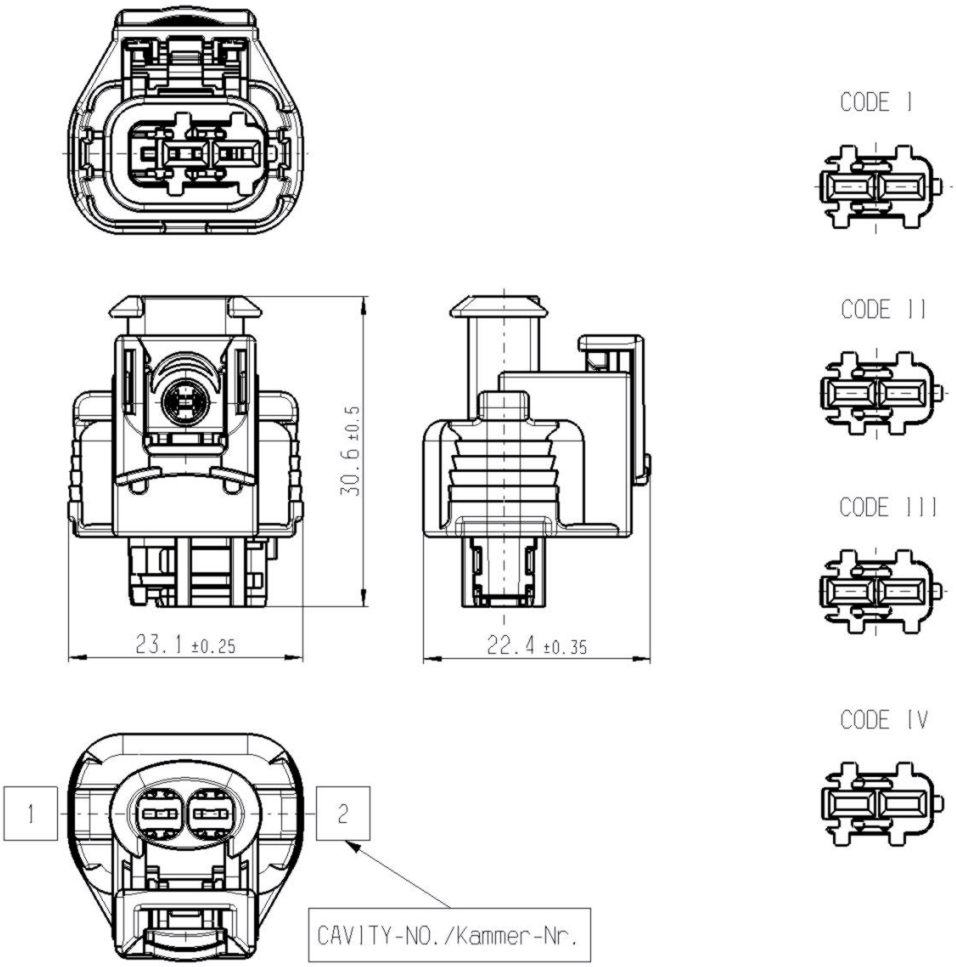

***) ATTENTION: SAMPLE PARTS NO. ONLY VALID FOR B-SAMPLE**
***) Achtung: Musterteile-Nr. nur für B-Muster gültig**

WITH STANDARD SEAL (VMQ) Mit Standard-Dichtung (VMQ)	CODE I	CODE II	CODE III	CODE IV
COLOR OF SECONDARY LOCKING Farbe der Sekundärverriegelung	BLUE blau	GREY grau	GREEN grün	NATURE natur
SAMPLE NO. / Muster-Nr. *)	1 928 D01 686-02	1 928 D01 804-01	1 928 D01 806-01	
ORDER NO. / Bestell-Nr.	1 928 405 521	1 928 405 527	1 928 405 529	

WITH SPECIAL SEAL (F-VMQ) Mit Sonder-Dichtung (F-VMQ)	CODE I	CODE II	CODE III	CODE IV
COLOR OF SECONDARY LOCKING Farbe der Sekundärverriegelung	BLUE blau	GREY grau	GREEN grün	NATURE natur
ORDER NO. / Bestell-Nr.	1 928 405 986			

Weitere Informationen zur Steckverbindung: siehe Seite 11 - 17
FURTHER INFORMATIONS TO THE PLUG CONNECTION: SEE PAGE 11 - 17

© THIS DRAWING IS THE EXCLUSIVE PROPERTY OF ROBERT BOSCH GMBH: WITHOUT THEIR CONSENT IT MAY NOT BE REPRODUCED OR GIVEN TO THIRD PARTIES.

© Alle Rechte bei ROBERT BOSCH GMBH, auch für den Fall von Schutzrechtsanmeldungen. Jede Verfügungsbefugnis, wie Kopier- und Weitergaberecht, bei uns

KOMPAKT 4 2 WAY WITHOUT CPA

SECONDARY LOCKING OPEN

Kompakt 4 2polig ohne CPA

Sekundärverriegelung offen

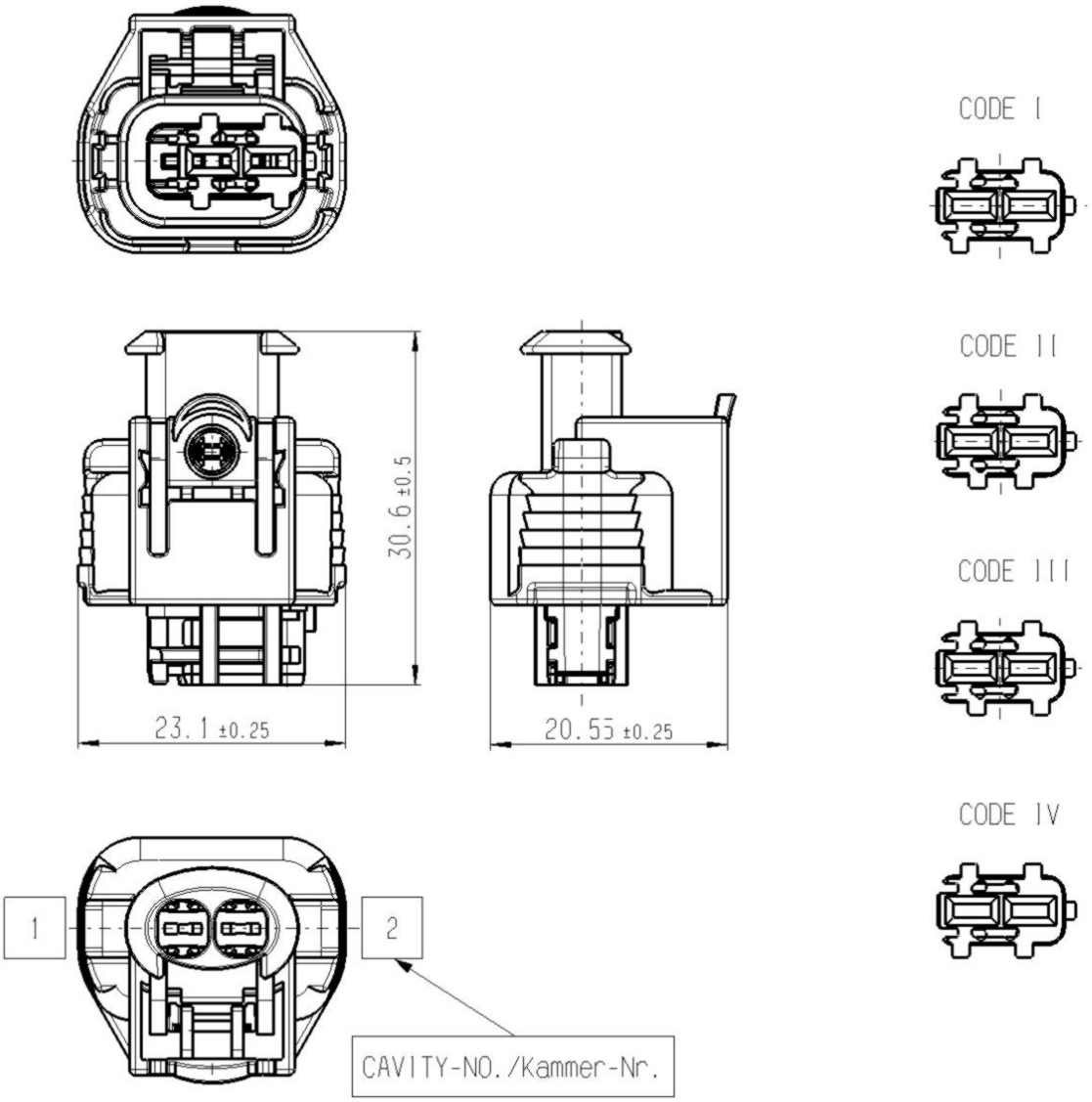

***) ATTENTION: SAMPLE PARTS NO. ONLY VALID FOR B-SAMPLE**
***) Achtung: Musterteile-Nr. nur für B-Muster gültig**

WITH STANDARD SEAL (VMQ) **Mit Standard-Dichtung (VMQ)**	**CODE I**	**CODE II**	**CODE III**	**CODE IV**
COLOR OF SECONDARY LOCKING **Farbe der Sekundärverriegelung**	**BLUE** **blau**	**GREY** **grau**	**GREEN** **grün**	**NATURE** **natur**
SAMPLE NO. / Muster-Nr. *)	1 928 D01 689-02	1 928 D01 900-01	1 928 D01 902-01	
ORDER NO. / Bestell-Nr.	1 928 405 522	1 928 405 530	1 928 405 532	

Weitere Informationen zur Steckverbindung: siehe Seite 11 - 17
FURTHER INFORMATIONS TO THE PLUG CONNECTION: SEE PAGE 11 - 17

© THIS DRAWING IS THE EXCLUSIVE PROPERTY OF ROBERT BOSCH GMBH: WITHOUT THEIR CONSENT IT MAY NOT BE REPRODUCED OR GIVEN TO THIRD PARTIES.

© Alle Rechte bei ROBERT BOSCH GMBH, auch für den Fall von Schutzrechtsanmeldungen. Jede Verfügungsbefugnis, wie Kopier- und Weitergaberecht, bei uns

© THIS DRAWING IS THE EXCLUSIVE PROPERTY OF ROBERT BOSCH GMBH: WITHOUT THEIR CONSENT IT MAY NOT BE REPRODUCED OR GIVEN TO THIRD PARTIES.

© Alle Rechte bei ROBERT BOSCH GMBH, auch für den Fall von Schutzrechtsanmeldungen. Jede Verfügungsbefugnis, wie Kopier- und Weitergaberecht, bei uns

KOMPAKT 4 3 WAY WITH CPA

SECONDARY LOCKING OPEN CPA OPEN

Kompakt 4 3polig mit CPA

Sekundärverriegelung offen CPA offen

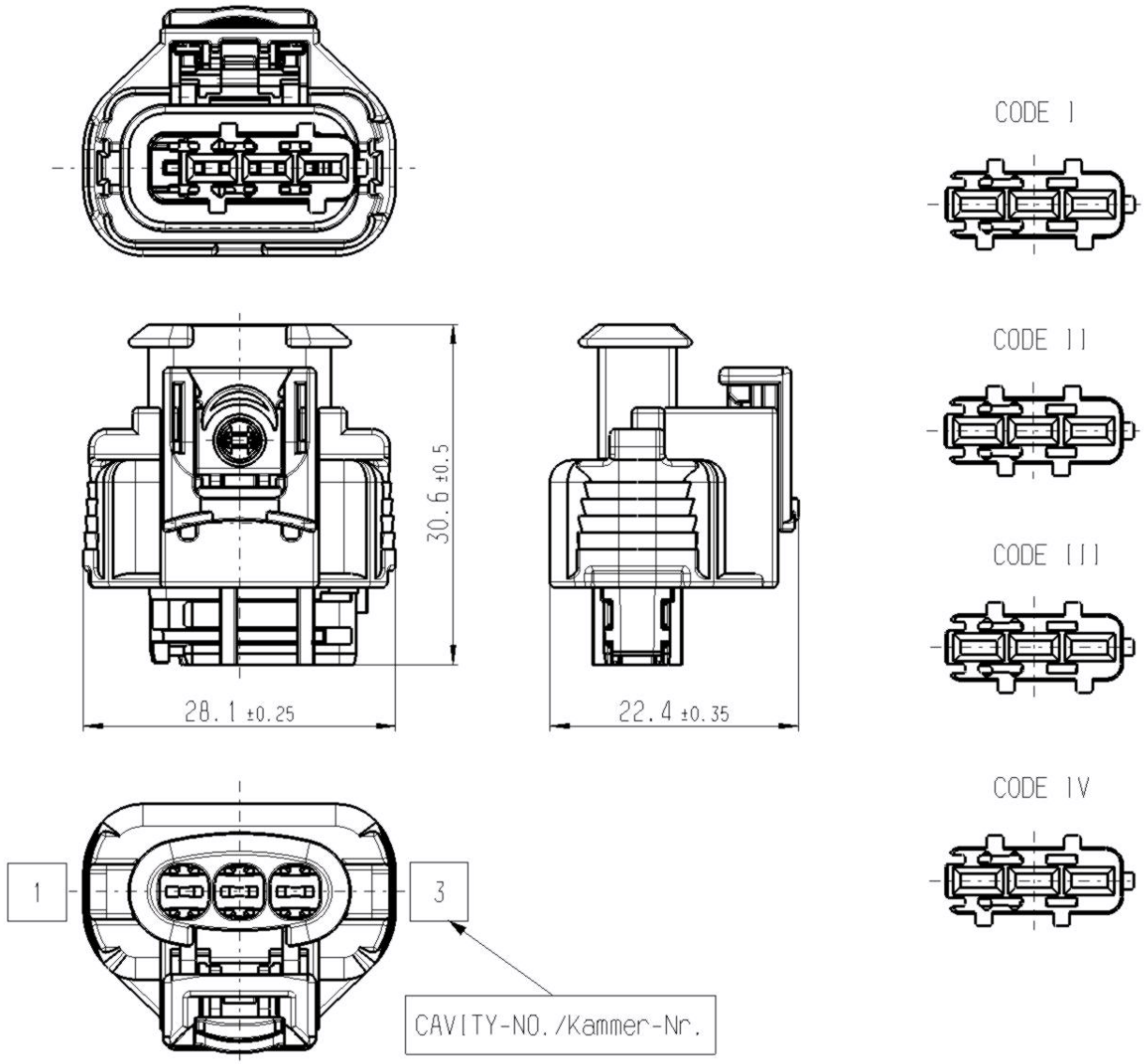

***) ATTENTION: SAMPLE PARTS NO. ONLY VALID FOR B-SAMPLE**
***) Achtung: Musterteile-Nr. nur für B-Muster gültig**

WITH STANDARD SEAL (VMQ) **Mit Standard-Dichtung (VMQ)**	**CODE I**	**CODE II**	**CODE III**	**CODE IV**
COLOR OF SECONDARY LOCKING **Farbe der Sekundärverriegelung**	**BLUE** **blau**	**GREY** **grau**	**GREEN** **grün**	**NATURE** **natur**
SAMPLE NO. / Muster-Nr. *)	1 928 D01 687-02	1 928 D01 805-01		
ORDER NO. / Bestell-Nr.	1 928 405 523	1 928 405 528		

Weitere Informationen zur Steckverbindung: siehe Seite 11 - 17
FURTHER INFORMATIONS TO THE PLUG CONNECTION: SEE PAGE 11 - 17

KOMPAKT 4 3 WAY WITHOUT CPA

SECONDARY LOCKING OPEN

Kompakt 4 3polig ohne CPA

Sekundärverriegelung offen

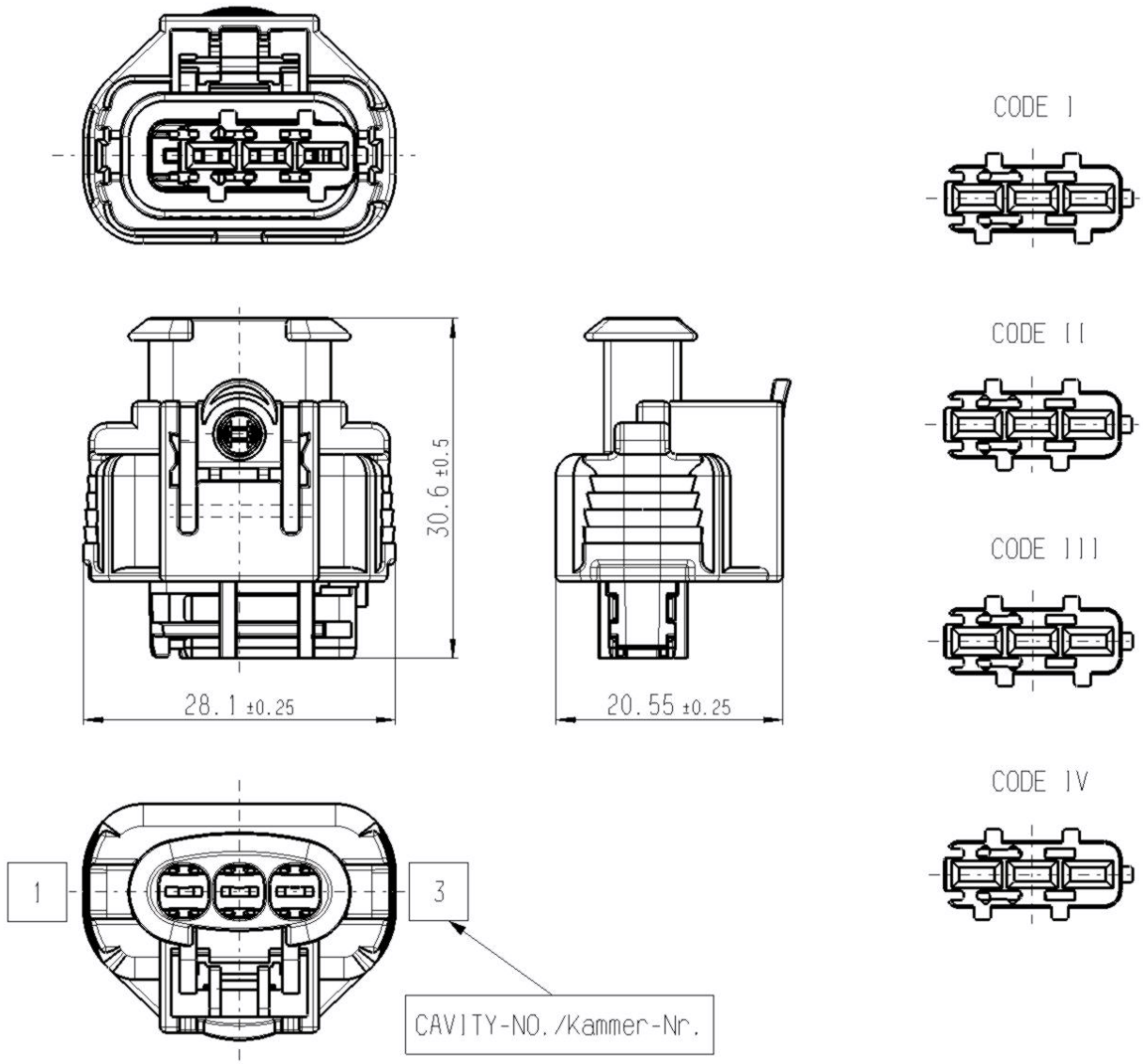

***) ATTENTION: SAMPLE PARTS NO. ONLY VALID FOR B-SAMPLE**
***) Achtung: Musterteile-Nr. nur für B-Muster gültig**

WITH STANDARD SEAL (VMQ) **Mit Standard-Dichtung (VMQ)**	**CODE I**	**CODE II**	**CODE III**	**CODE IV**
COLOR OF SECONDARY LOCKING **Farbe der Sekundärverriegelung**	**BLUE** **blau**	**GREY** **grau**	**GREEN** **grün**	**NATURE** **natur**
SAMPLE NO. / Muster-Nr. *)	1 928 D01 690-02	1 928 D01 901-01		
ORDER NO. / Bestell-Nr.	1 928 405 524	1 928 405 531		

Weitere Informationen zur Steckverbindung: siehe Seite 11 - 17
FURTHER INFORMATIONS TO THE PLUG CONNECTION: SEE PAGE 11 - 17

© THIS DRAWING IS THE EXCLUSIVE PROPERTY OF ROBERT BOSCH GMBH: WITHOUT THEIR CONSENT IT MAY NOT BE REPRODUCED OR GIVEN TO THIRD PARTIES.

© Alle Rechte bei ROBERT BOSCH GMBH, auch für den Fall von Schutzrechtsanmeldungen. Jede Verfügungsbefugnis, wie Kopier- und Weitergaberecht, bei uns

© THIS DRAWING IS THE EXCLUSIVE PROPERTY OF ROBERT BOSCH GMBH: WITHOUT THEIR CONSENT IT MAY NOT BE REPRODUCED OR GIVEN TO THIRD PARTIES.

KOMPAKT 4 4 WAY WITH CPA

SECONDARY LOCKING OPEN CPA OPEN

Kompakt 4 4polig mit CPA

Sekundärverriegelung offen CPA offen

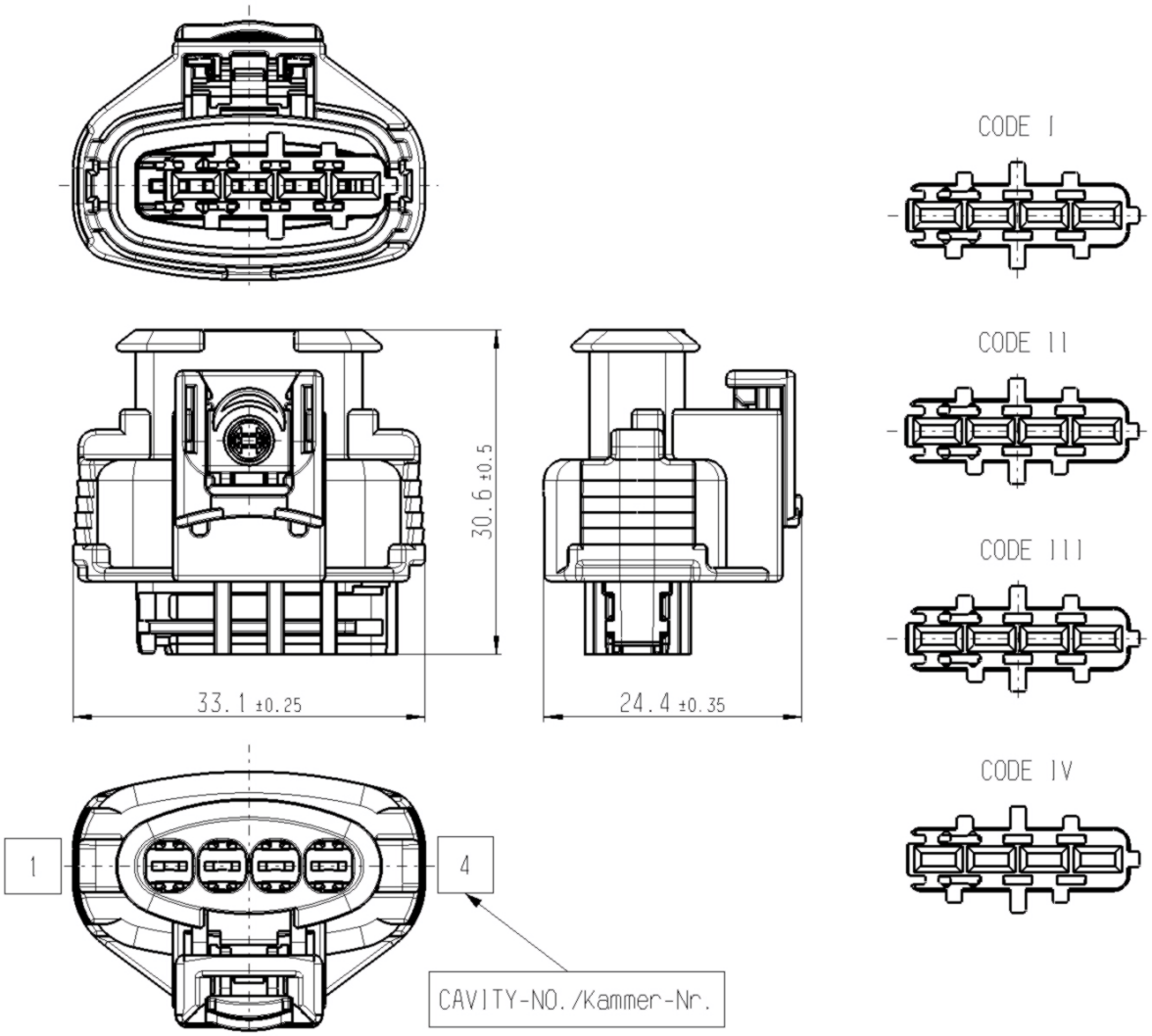

***) ATTENTION: SAMPLE PARTS NO. ONLY VALID FOR B-SAMPLE**
***) Achtung: Musterteile-Nr. nur für B-Muster gültig**

WITH STANDARD SEAL (VMQ) **Mit Standard-Dichtung (VMQ)**	**CODE I**	**CODE II**	**CODE III**	**CODE IV**
COLOR OF SECONDARY LOCKING **Farbe der Sekundärverriegelung**	**BLUE** **blau**	**GREY** **grau**	**GREEN** **grün**	**NATURE** **natur**
SAMPLE NO. / Muster-Nr. *)	1 928 D01 688-02	1 928 D02 639-01		
ORDER NO. / Bestell-Nr.	1 928 405 525	1 928 405 788		
SAMPLE NO. / Muster-Nr. *)	1 928 D01 928-01●	1 928 D02 640		
ORDER NO. / Bestell-Nr.	1 928 405 587 ●	1 928 405 789-01		

● = FOR OXYGEN SENSOR APPLICATION / für Lambdasondenanwendung

Weitere Informationen zur Steckverbindung: siehe Seite 11 - 17
FURTHER INFORMATIONS TO THE PLUG CONNECTION: SEE PAGE 11 - 17

© Alle Rechte bei ROBERT BOSCH GMBH, auch für den Fall von Schutzrechtsanmeldungen. Jede Verfügungsbefugnis, wie Kopier- und Weitergaberecht, bei uns

KOMPAKT 4 4 WAY WITHOUT CPA

SECONDARY LOCKING OPEN

Kompakt 4 4polig ohne CPA

Sekundärverriegelung offen

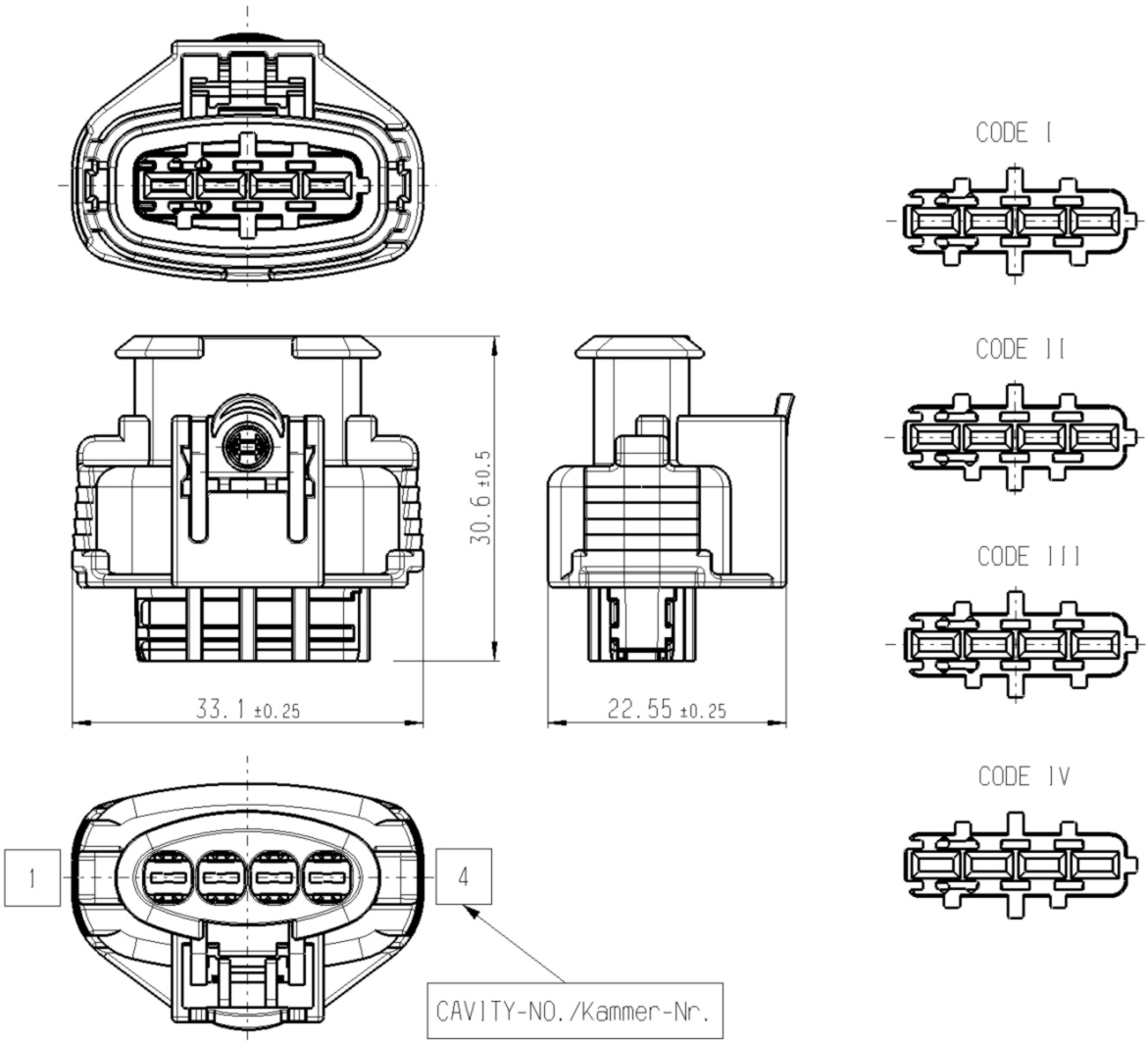

***) ATTENTION: SAMPLE PARTS NO. ONLY VALID FOR B-SAMPLE**
***) Achtung: Musterteile-Nr. nur für B-Muster gültig**

WITH STANDARD SEAL (VMQ) **Mit Standard-Dichtung (VMQ)**	**CODE I**	**CODE II**	**CODE III**	**CODE IV**
COLOR OF SECONDARY LOCKING **Farbe der Sekundärverriegelung**	**BLUE** **blau**	**GREY** **grau**	**GREEN** **grün**	**NATURE** **natur**
SAMPLE NO. / Muster-Nr. *)	1 928 D01 691-02	1 928 D02 641-01		
ORDER NO. / Bestell-Nr.	1 928 405 526	1 928 405 790		
SAMPLE NO. / Muster-Nr. *)	1 928 D01 929-01●	1 928 D02 642-01		
ORDER NO. / Bestell-Nr.	1 928 405 588 ●	1 298 405 791		

● = FOR OXYGEN SENSOR APPLICATION / für Lambdasondenanwendung

Weitere Informationen zur Steckverbindung: siehe Seite 11 - 17
FURTHER INFORMATIONS TO THE PLUG CONNECTION: SEE PAGE 11 - 17

© THIS DRAWING IS THE EXCLUSIVE PROPERTY OF ROBERT BOSCH GMBH: WITHOUT THEIR CONSENT IT MAY NOT BE REPRODUCED OR GIVEN TO THIRD PARTIES.

© Alle Rechte bei ROBERT BOSCH GMBH, auch für den Fall von Schutzrechtsanmeldungen. Jede Verfügungsbefugnis, wie Kopier- und Weitergaberecht, bei uns

KOMPAKT 4 - CPA

Kompakt 4 - CPA

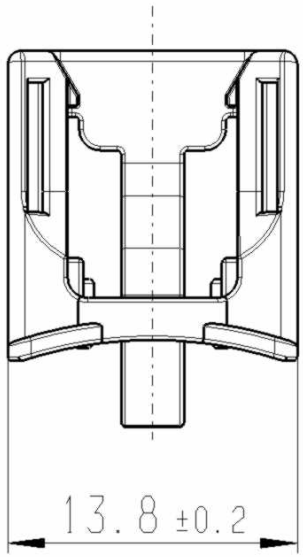

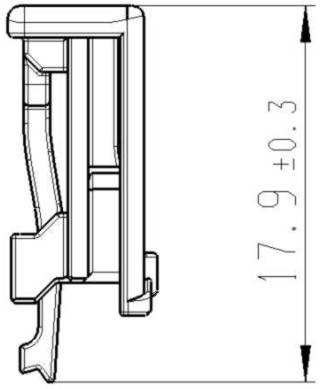

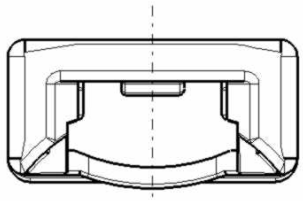

***) ATTENTION: SAMPLE PARTS NO. ONLY VALID FOR B-SAMPLE**
***) Achtung: Musterteile-Nr. nur für B-Muster gültig**

COLOR / Farbe	**GREY / grau**
SAMPLE NO. / Muster-Nr. *)	1 928 C06 164-01
ORDER NO. / Bestell-Nr.	1 928 405 630

Weitere Informationen zur Steckverbindung: siehe Seite 11 - 17
FURTHER INFORMATIONS TO THE PLUG CONNECTION: SEE PAGE 11 - 17

© THIS DRAWING IS THE EXCLUSIVE PROPERTY OF ROBERT BOSCH GMBH: WITHOUT THEIR CONSENT IT MAY NOT BE REPRODUCED OR GIVEN TO THIRD PARTIES.

© Alle Rechte bei ROBERT BOSCH GMBH, auch für den Fall von Schutzrechtsanmeldungen. Jede Verfügungsbefugnis, wie Kopier- und Weitergaberecht, bei uns

© THIS DRAWING IS THE EXCLUSIVE PROPERTY OF ROBERT BOSCH GMBH: WITHOUT THEIR CONSENT IT MAY NOT BE REPRODUCED OR GIVEN TO THIRD PARTIES.

© Alle Rechte bei ROBERT BOSCH GMBH, auch für den Fall von Schutzrechtsanmeldungen. Jede Verfügungsbefugnis, wie Kopier- und Weitergaberecht, bei uns

EXPLANATIONS Erläuterungen

TERMINAL-SYSTEM: FEMALE CONNECTOR: BDK (SEE PAGE 13) MALE CONNECTOR: TAB 2,8	Kontaktsystem: Kabelbaumstecker: BDK (siehe Seite 13) Schnittstelle: Flachstecker 2,8
OUTSIDE-DIMENSIONS = MAXIMUM-RATINGS INSIDE-DIMENSIONS = MINIMUM-RATINGS	Außenmaße = Größtwerte Innenmaße = Kleinstwerte
MAXIMUM BURR 0,3 ALLOWED	Grat max. 0,3 hoch zulässig
NOT MENTIONED TOLERANCES IN ACCORDANCE TO: DIN 7168-AM	Form-Lage- und Winkeltoleranzen DIN 7168-Am
CAVITY DIMENSIONS TO BOSCH STANDARD CAVITY DISTANCE: 5	Kammermaße nach Bosch-Norm Kammerabstand: 5
CODE „1“ IS STANDARD CODE	Kodierung „1“ ist Standardkodierung
WHEN DETERMINING THE INSTALLATION LOCATION OF THE UNIT OR DEVICE IN QUESTION: SUFFICIENT SPACE MUST BE LEFT FOR THE RELEASE MOVEMENT. (SEE NECESSARY SPACE PAGE 15)	Bei Festlegung des Einbauortes des entsprechenden Aggregates oder Gerätes: Platzbedarf für Entriegelungsbewegung berücksichtigen. (siehe Freiräume S. 15)
<u>MATERIAL:</u> CONTACT HOUSING: PA 66 GF; black CPA (STANDARD): PA 66 GF; red SECONDARY LOCKING: PA 66 GF; **) SEAL: VERSION 1 (STANDARD): SILIKON VMQ (SHORE A 30 ± 5) COLOUR: ORANGE VERSION 2 (SPECIAL VARIANT) ⑫ F-VMQ (SHORE A 40 ± 5) COLOUR: BROWN **) COLOR, SEE CODING TABLE	<u>Stoffe:</u> Steckergehäuse: PA 66 GF; schwarz CPA (Standard): PA 66 GF; rot Sekundärverriegelung: PA 66 GF; **) Dichtring: Version 1 (Standard): Weichgummi-Silikon VMQ (Shore A Härte 30 ± 5) Farbe: orange Version 2 (Sondervariante) ⑫ F-VMQ (Shore A Härte 40 ± 5) Farbe: Braun **) Farben, siehe Kodierungstabelle
TABS (MALE CONNECTOR) AND TERMINALS (FEMALE CONNECTOR) HAVE TO BE THE SAME SURFACE.	Messer (Aggregat) und Kontakte (Kabelbaumstecker) müssen die gleiche Oberfläche aufweisen.
DELIVERY OF THE SECONDARY LOCKING AND CPA CAN TAKE PLACE IN THE OPENED AND CLOSED POSITION..	Anlieferung der Sekundärverriegelung und CPA kann im geöffneten und geschlossenen Zustand erfolgen.
PARTS CAN BE DIFFERENT IN NON-FUNCTIONAL RELEVANT DETAILS (E.G.: INSCRIPTION) FROM THIS DRAWING.	Teile können in nicht funktionsrelevanten Details (z.B. Beschriftung) von der Darstellung in dieser Zeichnung abweichen.
WE RESERVE THE RIGHT TO MAKE CHANGES IN THE INTEREST OF FURTHER DEVELOPMENT.	Änderungen auf Grund der weiteren Entwicklung vorbehalten.

BELONGING DOCUMENTS zugehörige Dokumente

TECHNICAL CUSTOMER INFORMATION: MOUNTED TO ENGINE 2-4 WAY: 1 928 A02 11T	Technische Kundenunterlage (TKU): Motoranbau 2-4 polig: 1 928 A02 11T
FINAL CHECK 1 928 A00 23E	Endprüfung 1 928 A00 23E
ASSEMBLY INSTRUCTIONS OF CONNECTOR: 1 928 A01 61M	Montageanweisung Stecker: 1 928 A01 61M

KOMPAKT CONNECTOR VERSIONS: Y 928 A00 484	Kompaktsteckervarianten Y 928 A00 484
ACCESSORIES OF KOMPAKT CONNECTOR: 1 928 A00 257	Zubehör für Kompaktsteckverbindung: 1 928 A00 257

ACCOMPANYING INTERFACE AGGREGATE-PART: 1 928 A00 75S D 928 002 69A D 928 002 26A	passend für Aggregate, die nach folgenden Schnittstellen ausgeführt sind: 1 928 A00 75S D 928 002 69A D 928 002 26A

© THIS DRAWING IS THE EXCLUSIVE PROPERTY OF ROBERT BOSCH GMBH: WITHOUT THEIR CONSENT IT MAY NOT BE REPRODUCED OR GIVEN TO THIRD PARTIES.

© Alle Rechte bei ROBERT BOSCH GMBH, auch für den Fall von Schutzrechtsanmeldungen. Jede Verfügungsbefugnis, wie Kopier- und Weitergaberecht, bei uns

BDK-Kontakte und Zubehör / BDK-TERMINALS AND ACCESSORIES

Zu verwendente Kontakte USING TERMINALS				Verwendbare Kabeltypen und Größen APPLICABLE WIRE TYPE AND SIZE	
Benennung ITEM DES-CRIPTION	Werkstoff MATERIAL	RB-Nr. RB PART No.	Farbe/Oberfläche COLOUR/PLATING	Leitungsquerschnitt WIRE SIZE RANGE FLKr	Bandware STRIP
BOSCH-Dämpfungs-Kontakt BDK BOSCH DAMPING TERMINAL BDK	CuNiSi	1 928 499 397	Kontaktzone vergoldet CONTACT AREA GOLD-PLATED	0,35 mm^2	X
	CuNiSi	1 928 498 054		0,5 - 1,0 mm^2	X
	CuNiSi	1 928 498 055		1,5 - 2,5 mm^2	X
	CuNiSi	1 928 499 396	Kontaktzone vorverzinnt CONTACT AREA TIN-PLATED	0,35 mm^2	X
	CuNiSi	1 928 498 056		0,5 - 1,0 mm^2	X
	CuNiSi	1 928 498 057		1,5 - 2,5 mm^2	X
	CuNiSi	1 928 499 395	Kontaktzone versilbert CONTACT AREA SILVER-PLATED	0,35 mm^2	X
	CuNiSi	1 928 498 058		0,5 - 1,0 mm^2	X
	CuNiSi	1 928 498 059		1,5 - 2,5 mm^2	X
Einzelader-dichtung MATING SINGLE WIRE SEAL		1 928 300 599	blau BLUE	0,35 - 1,0 mm^2	
		1 928 300 600	weiß WHITE	1,5 - 2,5 mm^2	
Blindstopfen CAVITY PLUG		1 928 300 601	klar CLEAR		

Crimpwerkzeuge / CRIMP TOOLS				
Handzange mit Matrize nur für CAN-Anwendung HAND TOOL WITH DIE USE FOR CAN ONLY	1 928 498 160			
Handzange mit Matrize HAND TOOL WITH DIE	1 928 499 408		0,35 mm^2	
	1 928 498 161		0,5 - 1,0 mm^2	
	1 928 498 162		1,5 - 2,5 mm^2	
Schnell-Wechsel-werkzeug FAST-CHANGING-TOOL	1 928 499 409		0,35 mm^2	
	1 928 498 163		0,5 - 1,0 mm^2	
	1 928 498 164		1,5 - 2,5 mm^2	
Verschleißteileset WEARING PART SET	1 928 499 410		0,35 mm^2	
	1 928 498 165		0,5 - 1,0 mm^2	
	1 928 498 166		1,5 - 2,5 mm^2	
Demontage-Ausziehwerkzeug EXTRACTION TOOL			1 928 498 167	
Ersatznadeln für 1 928 498 167 REPLACEMENT-NEEDLES FOR 1 928 498 167			1 928 498 168	
BOSCH Verarbeitungsvorschrift BOSCH HANDLING PRESCRIPTIONS			1 928 F00 025	
Angebotszeichnung OFFER DRAWING			1 928 A00 076	

© THIS DRAWING IS THE EXCLUSIVE PROPERTY OF ROBERT BOSCH GMBH: WITHOUT THEIR CONSENT IT MAY NOT BE REPRODUCED OR GIVEN TO THIRD PARTIES.

© Alle Rechte bei ROBERT BOSCH GMBH, auch für den Fall von Schutzrechtsanmeldungen. Jede Verfügungsbefugnis, wie Kopier- und Weitergaberecht, bei uns

FEMALE CONNECTOR ASSEMBLED

SECTION REPRESENTATION EXAMPLE 3WAY WITH CPA

Kabelbaumstecker montiert

Schnittdarstellung Beispiel 3polig mit CPA

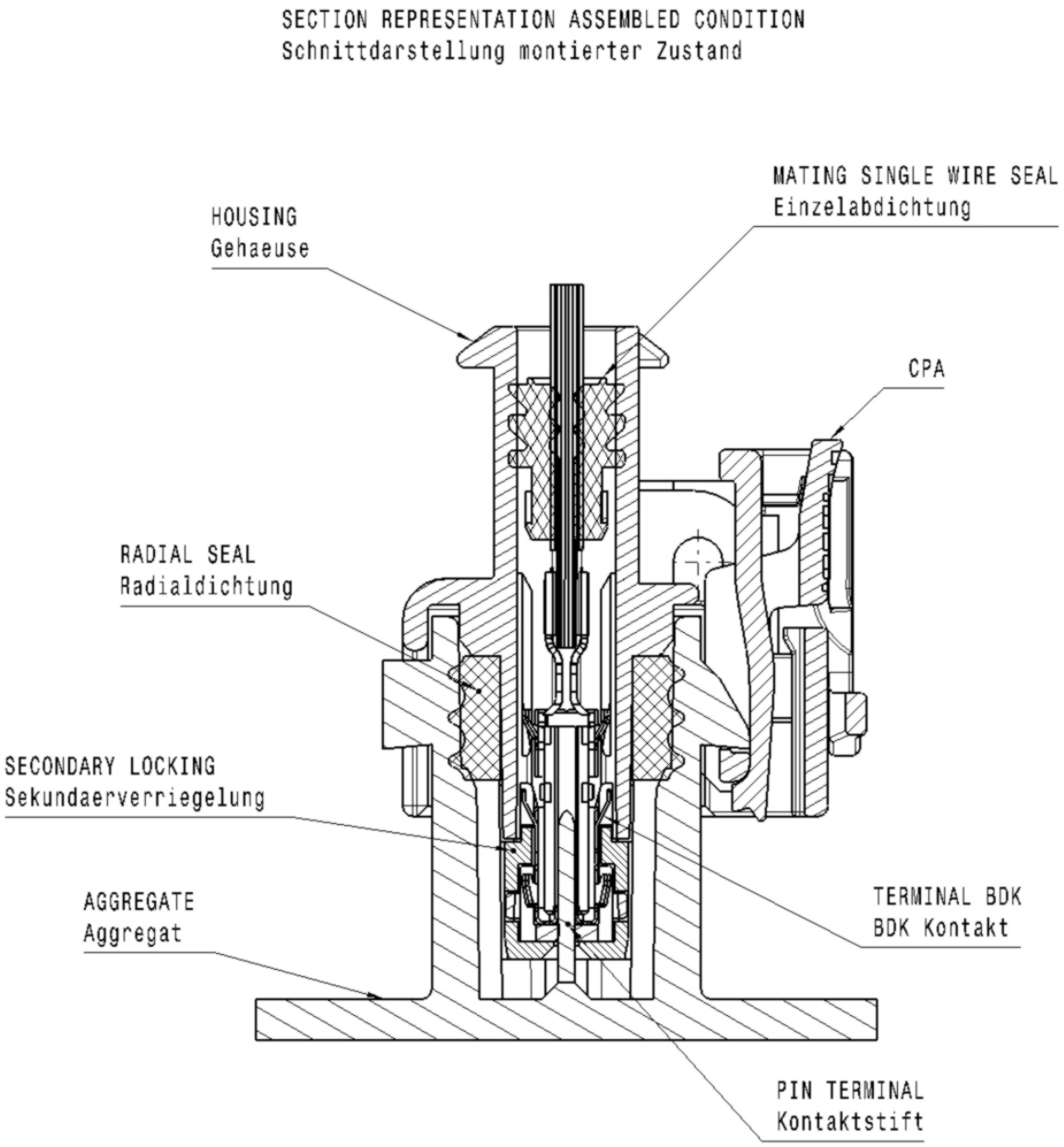

© THIS DRAWING IS THE EXCLUSIVE PROPERTY OF ROBERT BOSCH GMBH: WITHOUT THEIR CONSENT IT MAY NOT BE REPRODUCED OR GIVEN TO THIRD PARTIES.

© Alle Rechte bei ROBERT BOSCH GMBH, auch für den Fall von Schutzrechtsanmeldungen. Jede Verfügungsbefugnis, wie Kopier- und Weitergaberecht, bei uns

© THIS DRAWING IS THE EXCLUSIVE PROPERTY OF ROBERT BOSCH GMBH: WITHOUT THEIR CONSENT IT MAY NOT BE REPRODUCED OR GIVEN TO THIRD PARTIES.

MINIMAL FREE SPACE FOR KOMPAKT CONNECTOR 4 WITHOUT CONSIDERATION OF SPACE FOR HANDLING

Minimal benötigte Freiräume des Kompaktsteckers 4 ohne Beachtung des Handlingraumes!

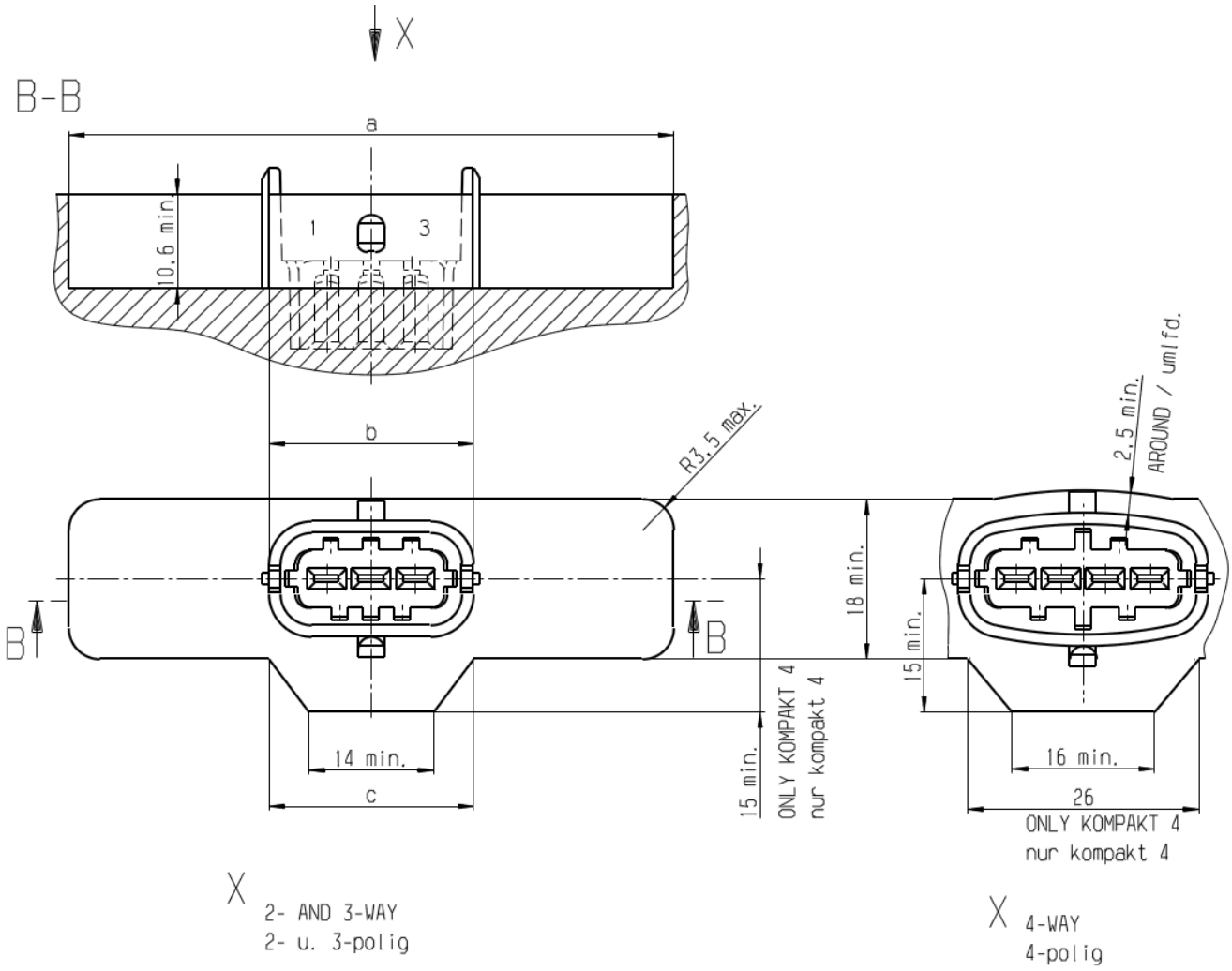

WAY / Polzahl	2	3	4
a	25	30	35
b	18	23	28
c	20	23	26

© Alle Rechte bei ROBERT BOSCH GMBH, auch für den Fall von Schutzrechtsanmeldungen. Jede Verfügungsbefugnis, wie Kopier- und Weitergaberecht, bei uns

FREE SPACE FOR HANDLING Freiraum für Handling

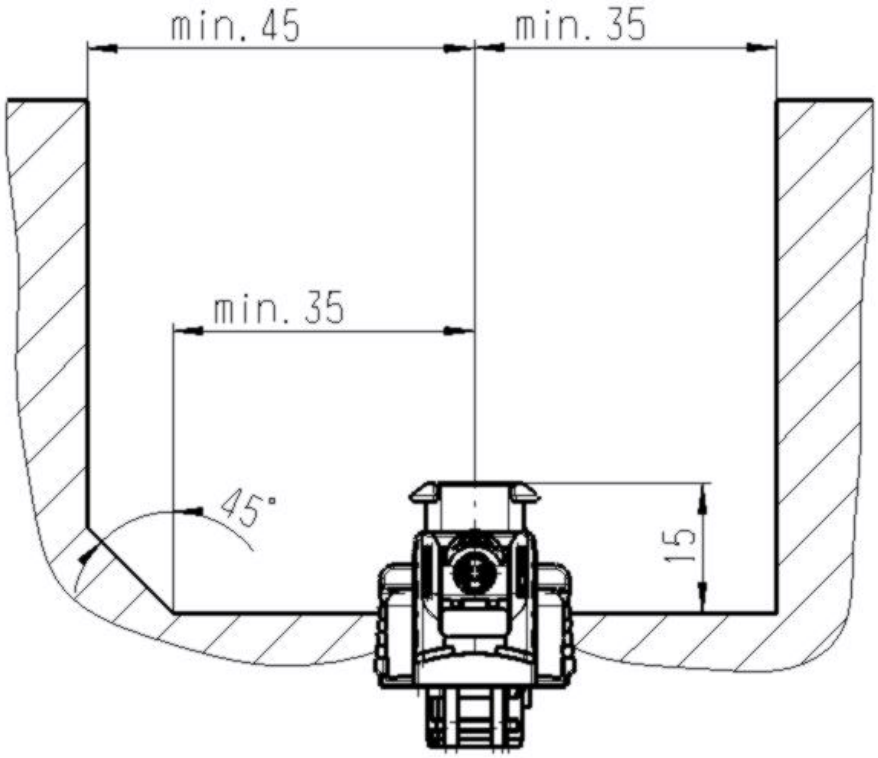

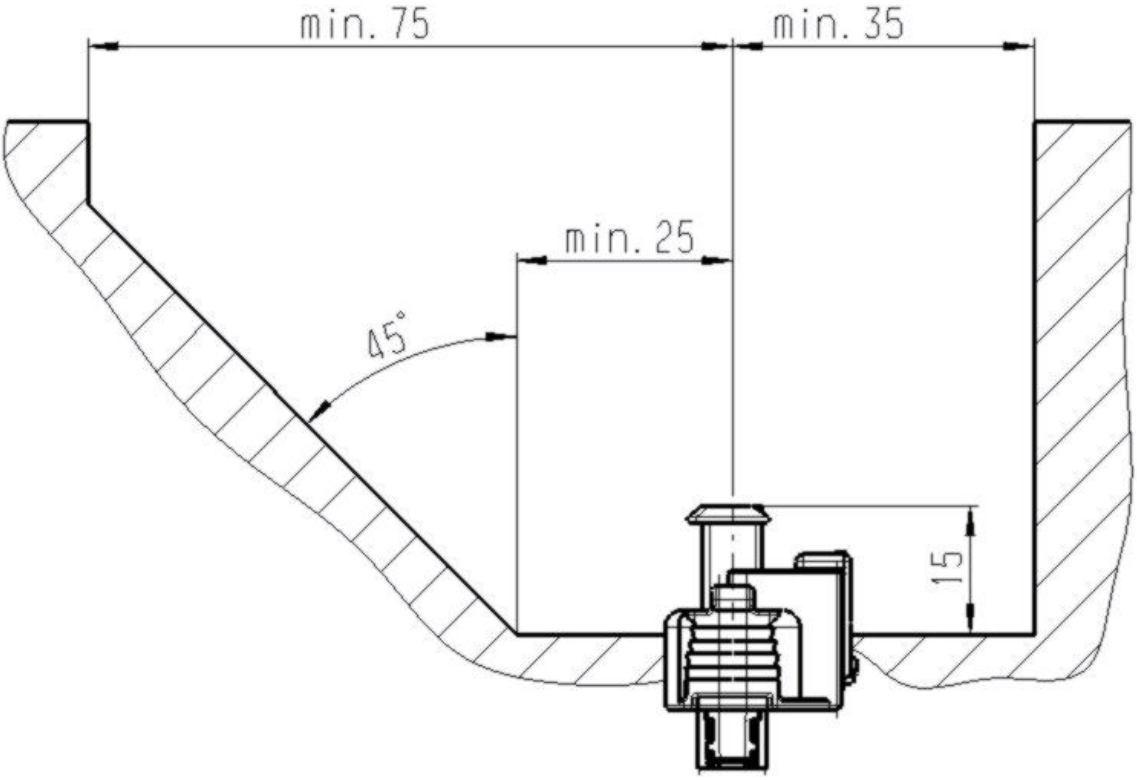

© THIS DRAWING IS THE EXCLUSIVE PROPERTY OF ROBERT BOSCH GMBH: WITHOUT THEIR CONSENT IT MAY NOT BE REPRODUCED OR GIVEN TO THIRD PARTIES.

© Alle Rechte bei ROBERT BOSCH GMBH, auch für den Fall von Schutzrechtsanmeldungen. Jede Verfügungsbefugnis, wie Kopier- und Weitergaberecht, bei uns

© THIS DRAWING IS THE EXCLUSIVE PROPERTY OF ROBERT BOSCH GMBH: WITHOUT THEIR CONSENT IT MAY NOT BE REPRODUCED OR GIVEN TO THIRD PARTIES.

USED INTERFACE VERSION

Benötigte Schnittstellenausführung

Variante 1 / VERSION 1

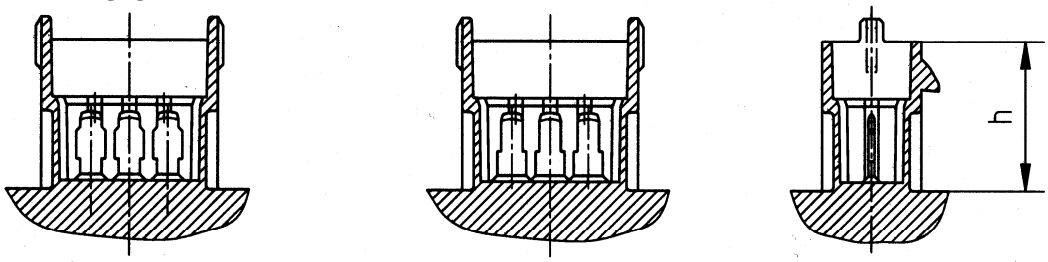

Variante 2 / VERSION 2

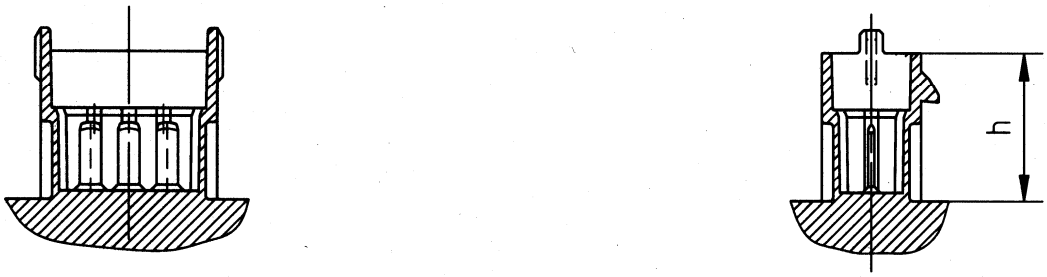

Variante 3 / VERSION 3

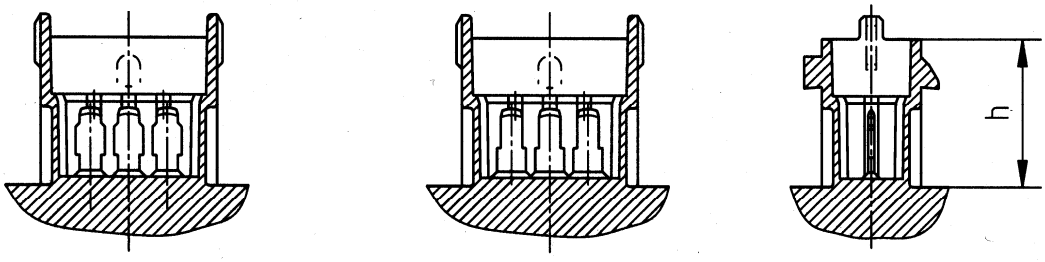

Variante 4 / VERSION 4

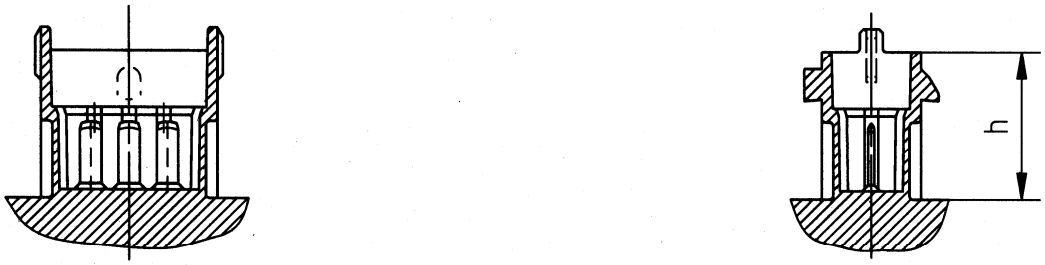

Kompaktstecker KOMPAKT CONNECTOR	Variante 1 VERSION 1	Variante 2 VERSION 2	Variante 3 VERSION 3	Variante 4 VERSION 4	h
1, 1.m, 1.a	X	X	X	X	min. 10,6
1.1, 1.1m, 1.1a		X		X	min. 10,6
2			X	X	min. 18,5
2.1	X	X	X	X	min. 18,5
3				X	min. 18,5
4		X		X	min. 10,6

© Alle Rechte bei ROBERT BOSCH GMBH, auch für den Fall von Schutzrechtsanmeldungen. Jede Verfügungsbefugnis, wie Kopier- und Weitergaberecht, bei uns